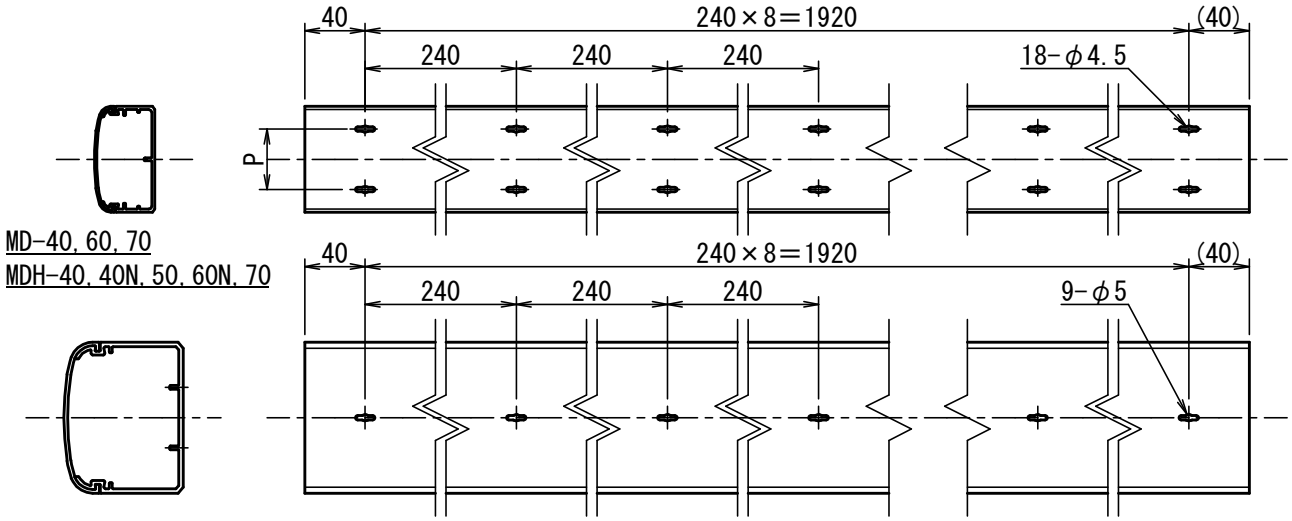

製品裏面釘穴詳細（1/5）

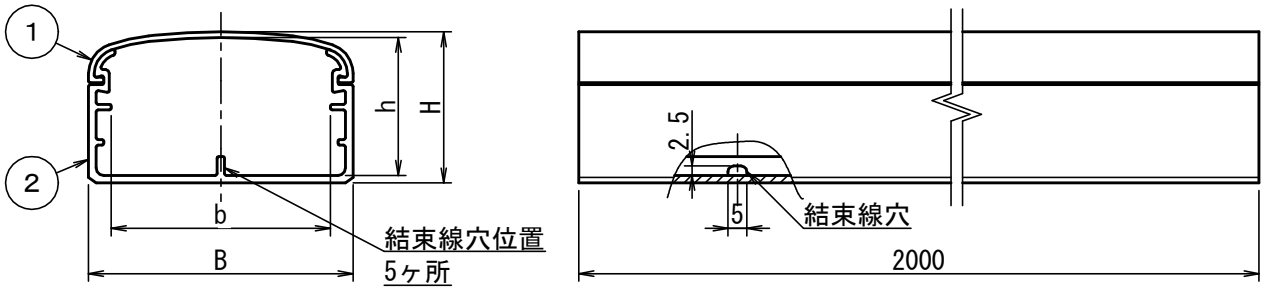

（リブ無仕様はこの突起は無し）

規格	品　番	仕　様	材　質	B	H	b	h	P	色調(品番末尾に追加)
40型	MDH-40	屋外用	難燃ABS＋特殊樹脂コート	40	30	29	27	14	M:ﾐﾙｷｰﾎﾜｲﾄ G:ｸﾞﾚｰ(※) J:ﾍﾞｰｼﾞｭ(※) T:ﾁｮｺﾚｰﾄ K:ﾌﾞﾗｯｸ(※) ※はMDH-40Nは無し。
	MDH-40N							14	
50型	MDH-50			50	40	37	36	24	
60型	MDH-60N			60	50	45	44.5	30	
70型	MDH-70			70	40	58	36.5	40	
100型	MDH-100			100	79	86	73.5	－	
40型	MD-40	ｽﾀﾝﾀﾞｰﾄﾞ	PVC	40	30	29	27	14	M:ﾐﾙｷｰﾎﾜｲﾄ G:ｸﾞﾚｰ（※） J:ﾍﾞｰｼﾞｭ ※はMD-60は無し
60型	MD-60			60	50	45	44.5	30	
70型	MD-70			70	40	58	36.5	40	

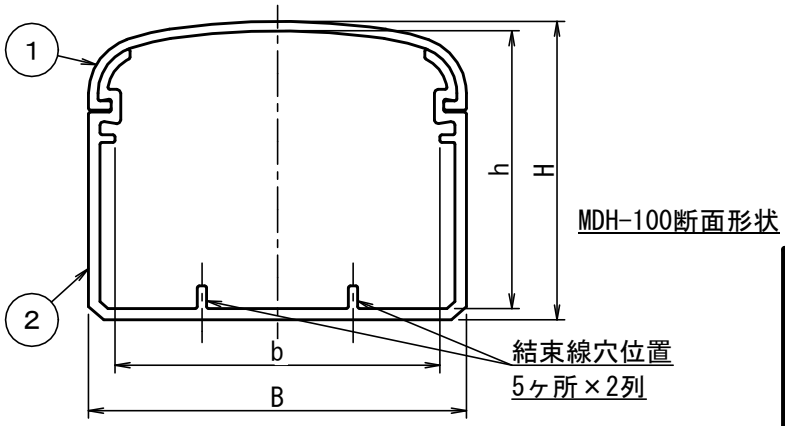

MDH-100断面形状

※末尾Nのものはﾘﾌﾞ無

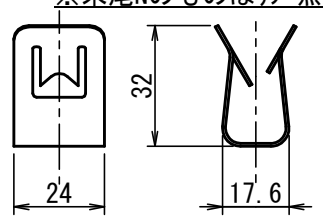

注１）　サイズにより若干形状が異なる。

符号	名　　称	材　質	個数	備　　考
3	ストッパー	SUS301	2	添付
2	ベース	上記	1	
1	カバー	上記	1	

製　品　仕　様　図		
尺度	品名	モールダクト ＭＤＨ－＿＿＿＿ ＭＤ－＿＿＿＿ ＭＤＨ－＿＿＿＿Ｎ
１／２（１／５）		
第三角法	図番	ＤＣ２１１７１Ｊ
未来工業株式会社		